Comune di Canicattini Bagni

Ufficio Tecnico comunale

R.U.P.

Geom. capo Giuseppe Carpinteri

rogettista

Arch. Pierpaolo Amenta

Una riflessione urbanistica sull'applicazione dei principi dell'Universal Design nella realtà canicattinese

Canicattini verso l'accessibiltà

Piano di Eliminazione delle Barriere Architettoniche

Schede metaprogetto

Dicembre 2024

Assessore politiche sociali

Dott.ssa Marilena Miceli

il Sindaco

Paolo Amenta

il Progettista

il R.U.P.

il Sindaco

l'Assessore

Scheda di “*meta progetto*“

Categoria	*Attraversamento Percorsi orizzontali*	**Scheda**	**meta 001_1**
Nome	*Percorso Loges*		

percorso rettilineo

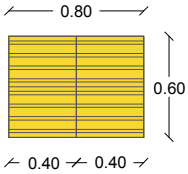

E' costituito da una serie di scanalature parallele al senso di marcia, appositamente pensati per essere facilmente percepiti, senza peraltro costituire impedimento o disagio per la deambulazione delle persone con disabilità motorie.
I canaletti in tal modo formati svolgono la funzione di vero e proprio binario per la punta del bastone bianco degli ipovedenti. A tale scopo, il fondo dei canali deve essere assolutamente liscio per consentire un migliore scivolamento, mentre la parte alta dei cordoli è ruvida in funzione antisdrucciolo.
La larghezza del percorso guidato o pista tattile è di cm 60.
Questo codice viene facilmente ed intuitivamente riconosciuto dal non vedente come segnale di DIREZIONE RETTILINEA, in quanto lo scalino netto presente fra il fondo dei canaletti e la parte superiore dei cordoli informa ad ogni passo il suo senso cinestesico dell'esistenza di un dislivello regolare e parallelo al suo senso di marcia.

---

arresto pericolo

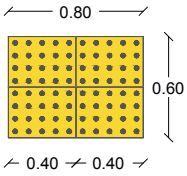

(Citato talvolta anche come "pericolo assoluto"), è una banda recante delle calotte sferiche rilevate con gradualità di circa 5 mm rispetto al piano dal quale si sollevano, disposte a reticolo diagonale. Tale altezza è necessaria affinché esse vengano sicuramente avvertite sotto i piedi e per rendere scomoda una prolungata permanenza sopra di esse. Questo segnale indica alla persona con disabilità visiva il divieto di superarlo per l'esistenza, al di là di esso, di un pericolo.
Tale Codice è internazionalmente usato anche per segnalare la zona di rispetto sul margine delle banchine ferroviarie o delle metropolitane e, in questi casi, la sua colorazione sarà gialla; la sua larghezza deve essere necessariamente di almeno cm 40, onde evitare che possa essere involontariamente scavalcato senza che vi capiti sopra un piede, mentre la sua lunghezza deve coprire l'intera zona di pericolo.

---

incrocio

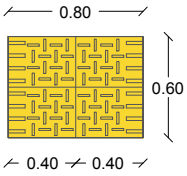

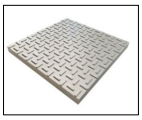

E' costituito da una superficie di forma quadrata, di 60cm di lato, recante dei segmenti di piccole dimensioni disposti a scacchiera, perpendicolarmente gli uni rispetto agli altri, in modo che la punta del bastone avverta un ostacolo di lieve entità attraversola percezione di una serie di leggeri urti.

Scheda di “*meta progetto*“

Categoria	*Attraversamento Percorsi orizzontali*	Scheda	meta 001_2
Nome	*Percorso loges*		

svolta obbligata

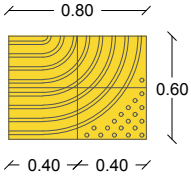

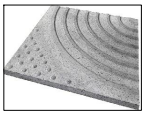

E' utilizzato per raccordare efficacemente ad angolo retto due tratti di percorso rettilineo; è un quadrato di cm 60 di lato, recante canali curvilinei, perfettamente in asse con quelli del Codice di DIREZIONE RETTILINEA.

pericolo valicabile

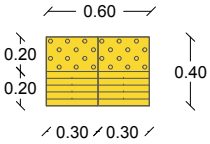

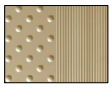

Come suggerisce il nome, questo elemento serve a segnalare la presenza di un servizio adiacente alla pista tattile.
Esso ha ragione di essere impiegato soltanto quando sia inserito in un percorso guidato o pista tattile, dato che in questa situazione verrà ben individuato sotto i piedi come assenza dei cordoli del Codice di DIREZIONE RETTILINEA, mentre con la punta del bastone bianco che scorre nei canaletti, viene avvertito sotto forma di una tipica vibrazione provocata dalla righettatura trasversale al percorso.
Quindi non va mai posto come segnale isolato.

attenzione servizio

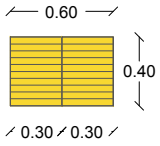

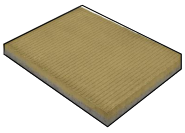

Questo espediente è un invito a prestare attenzione o a segnala la presenza di un servizio adiacente alla pista tattile.
Esso ha ragione di essere impiegato soltanto quando sia inserito in un percorso guidato o pista tattile, dato che in questa situazione verrà ben individuato sotto i piedi come assenza dei cordoli del Codice di DIREZIONE RETTILINEA, mentre con la punta del bastone bianco che scorre nei canaletti, viene avvertito sotto forma di una tipica vibrazione provocata dalla righettatura trasversale al percorso.
per quanto spiegato, questo elemento non va mai posto come segnale isolato.

Scheda di “*meta progetto*“

Categoria	*Attraversamento Percorsi orizzontali*	**Scheda**	**meta 001_3**
Nome	*Percorso loges*		

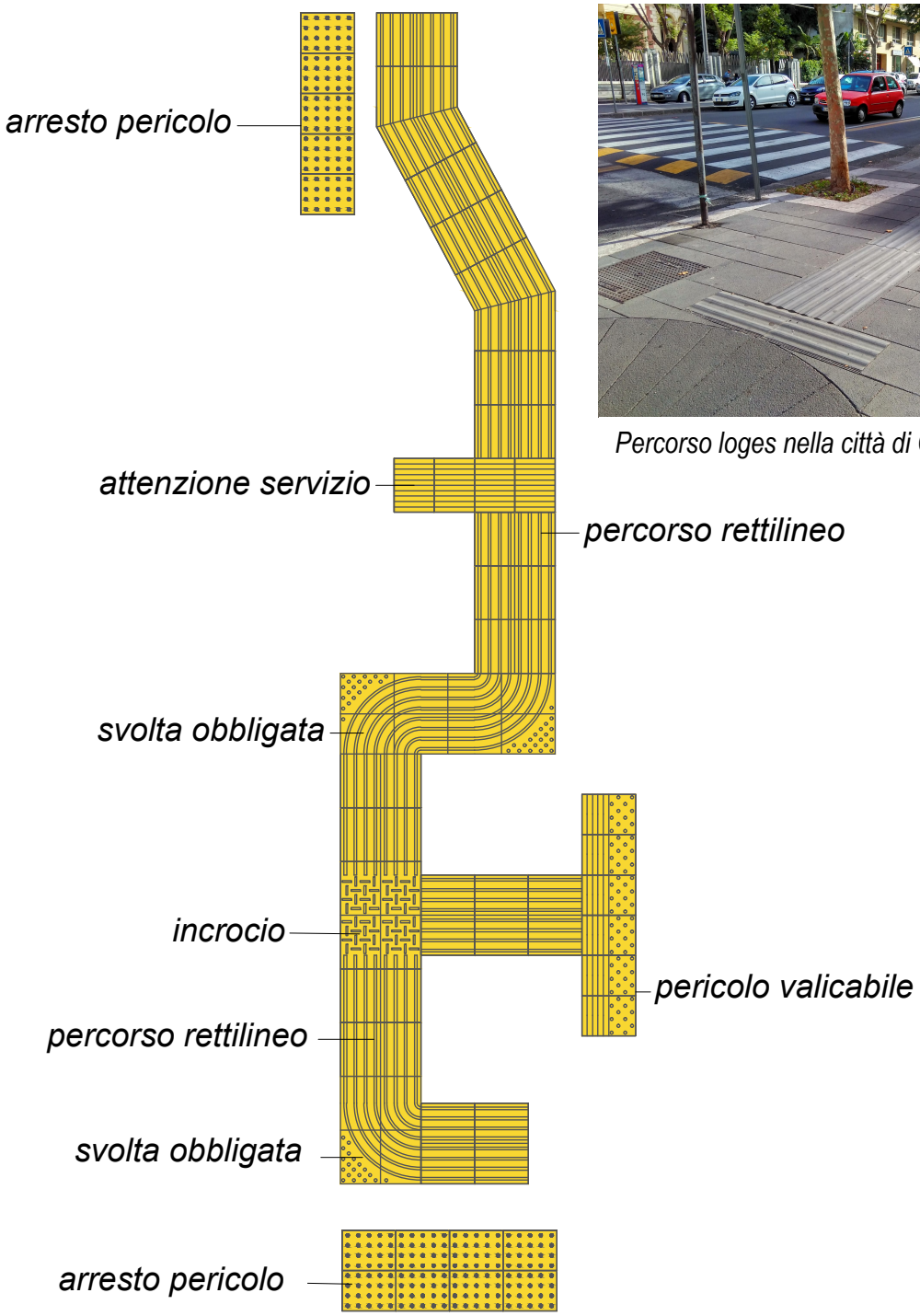

Percorso loges nella città di Catania

Scheda di “*meta progetto*“

Categoria	*Superamento dislivelli*	**Scheda**	**meta 002_1**
Nome	*rampe*		

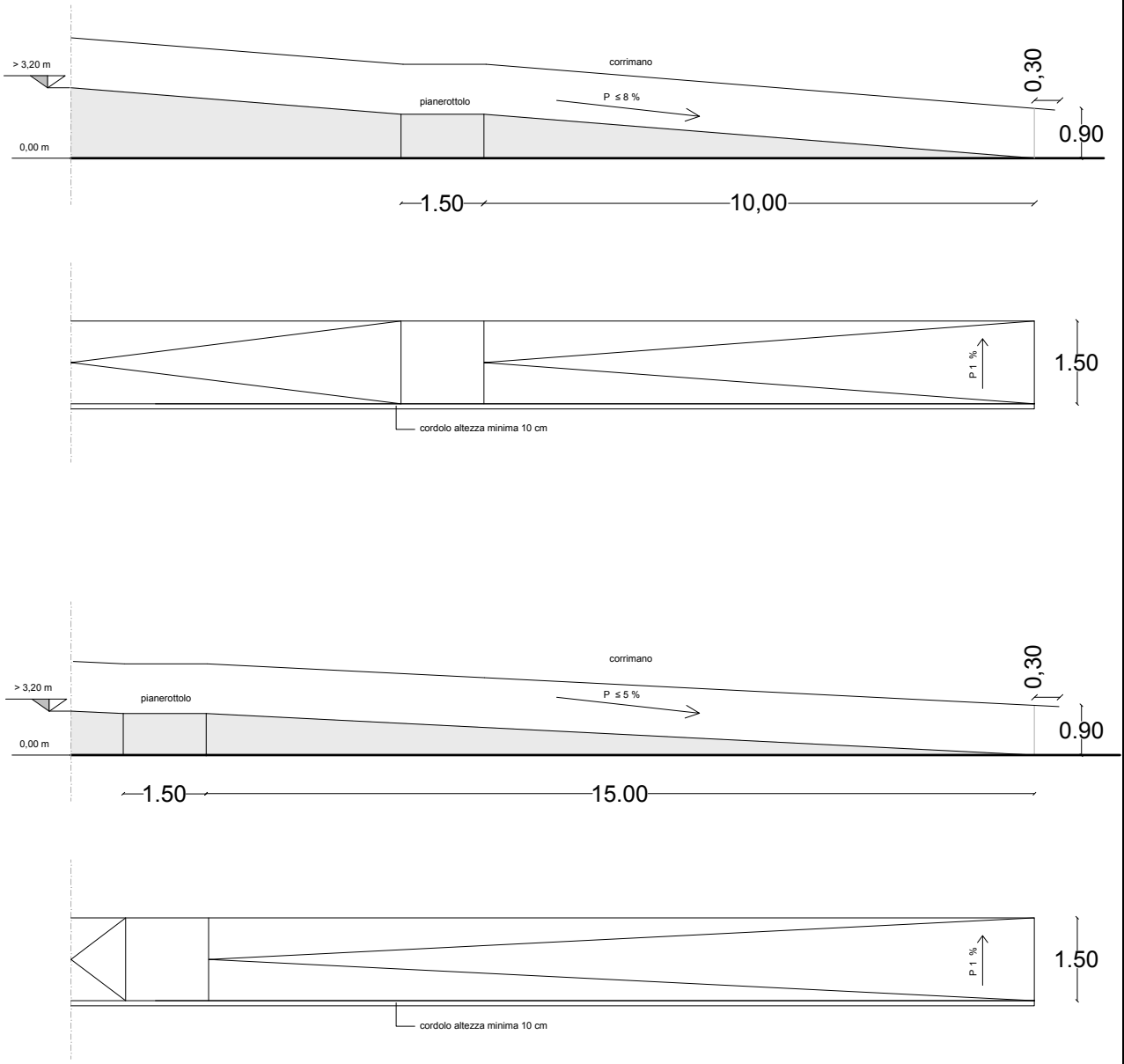

Scheda di “*meta progetto*“

Categoria	*Superamento dislivelli*	**Scheda**	**meta 002_2**
Nome	*rampe*		

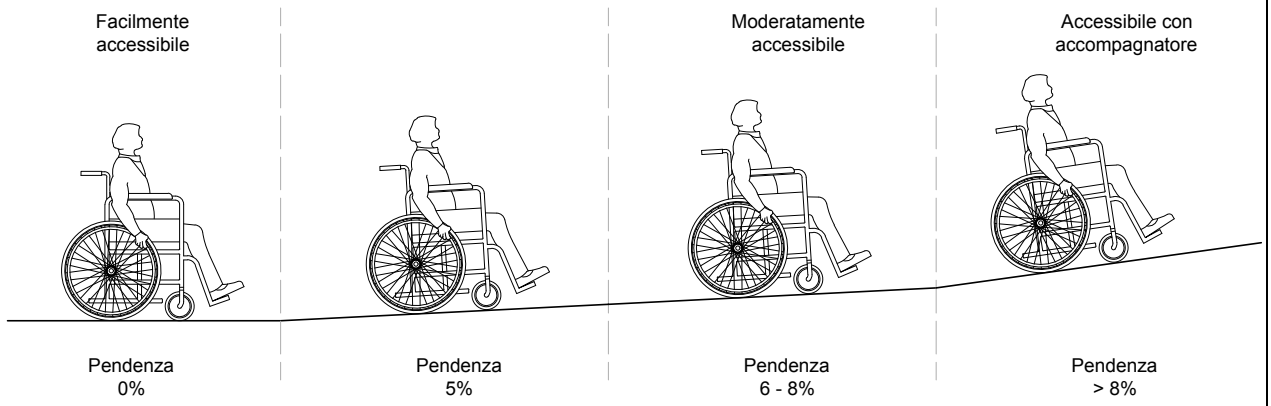

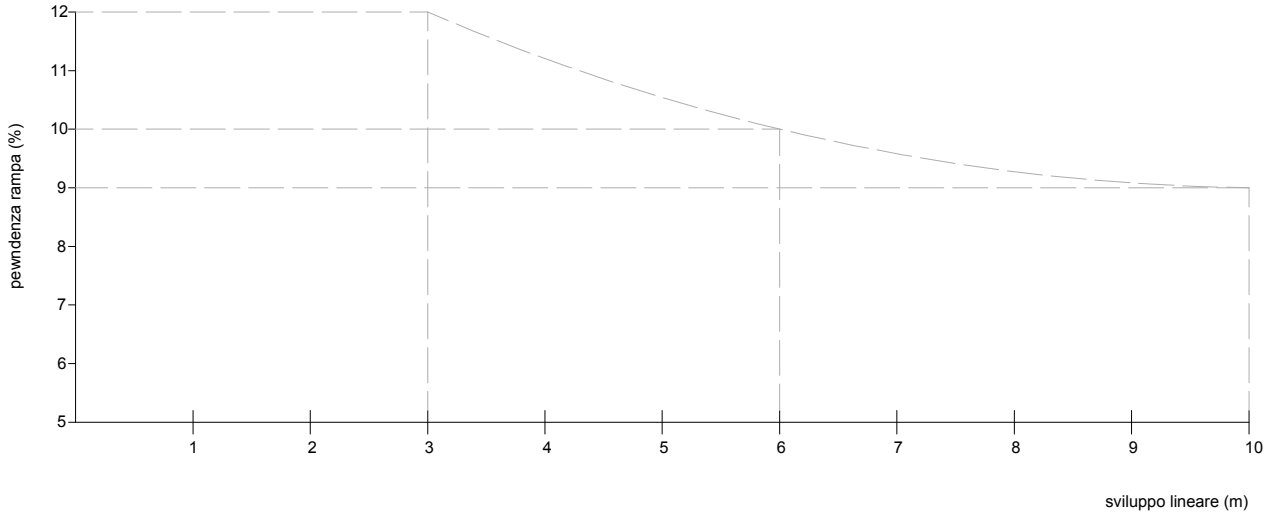

Scheda di "*meta progetto*"

Categoria	*Superamento dislivelli*	**Scheda**	**meta 003**
Nome	*Rampe d'accesso marciapiedi*		

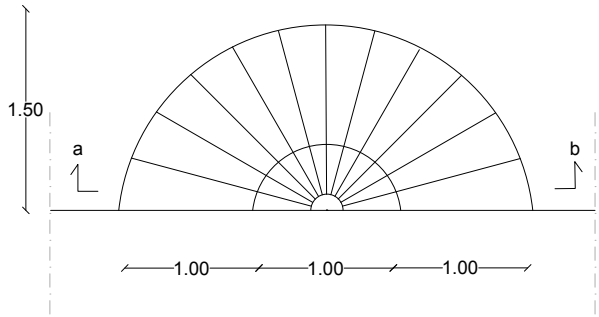

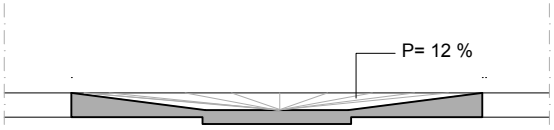

Sezione a-b

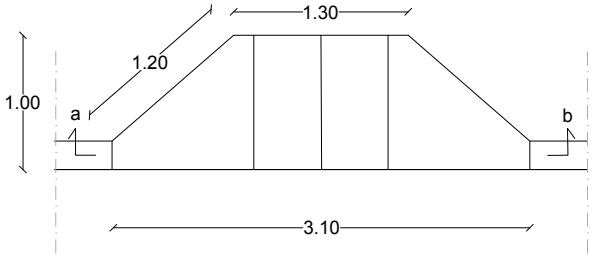

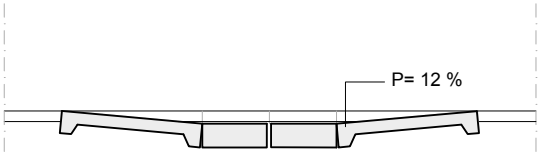

Sezione a-b

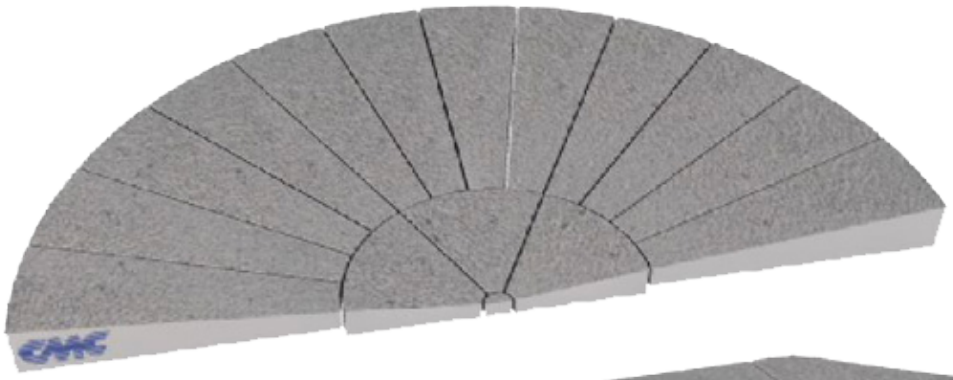

Scheda di “*meta progetto*“

Categoria	*Percorsi longitudinale e superamento dislivelli*	**Scheda**	**meta 004**
Nome	*Attraversamento pedonale*		

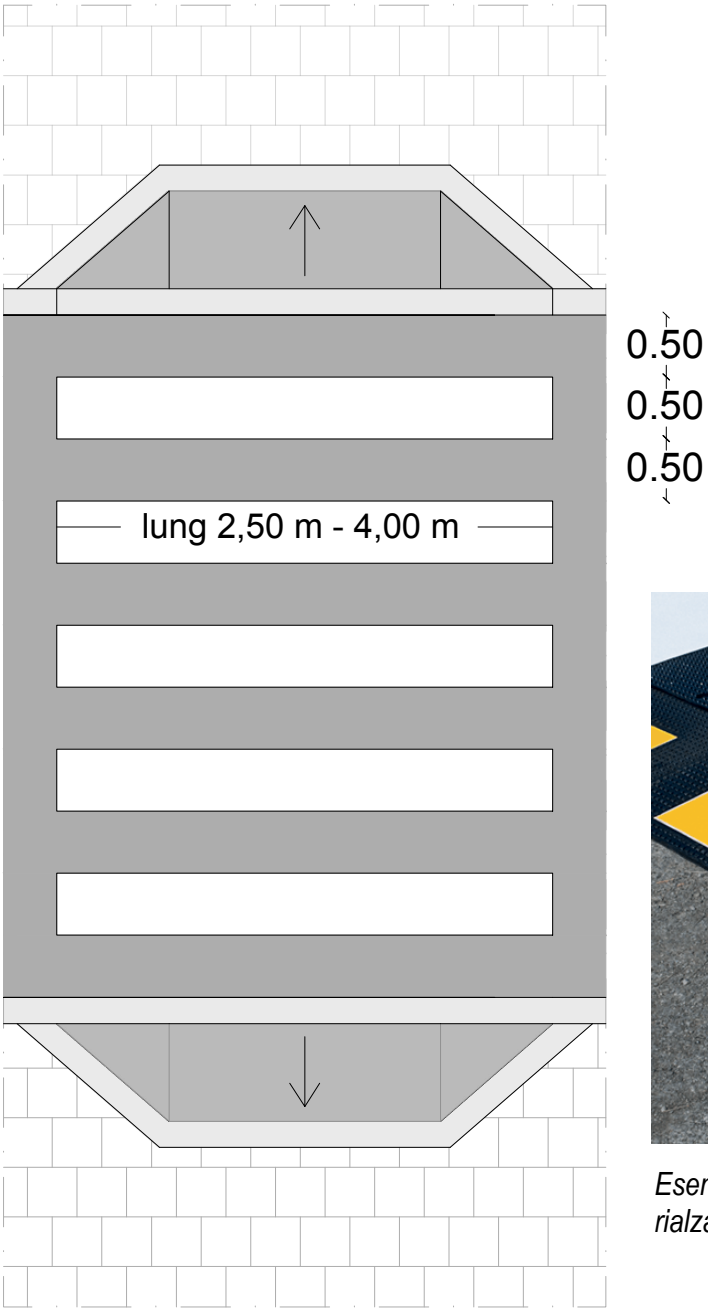

Segnale “attraversamento pedonale”

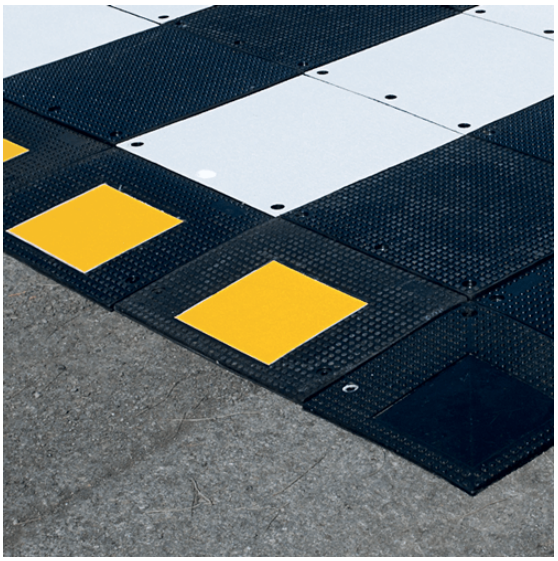

Esempio di attraversamento pedonale rialzato in gomma

Scheda di “*meta progetto*“

Categoria	*Parcherggi riservati*	**Scheda**	**meta 005**
Nome			

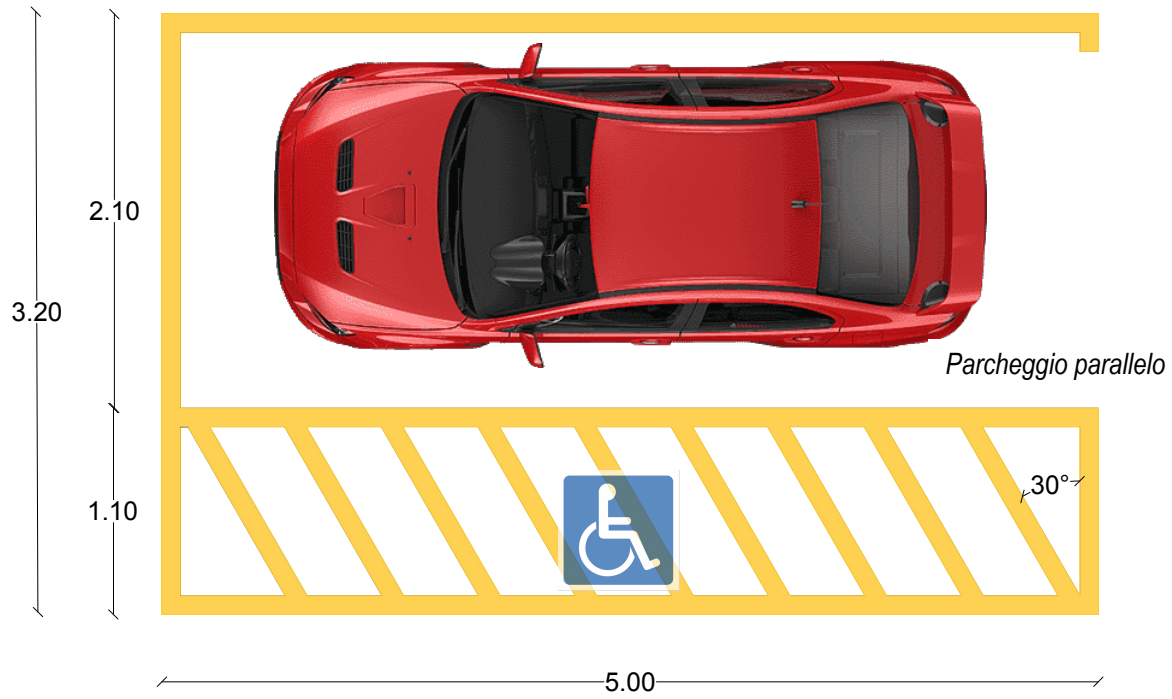

Parcheggio parallelo

Parcheggio in linea

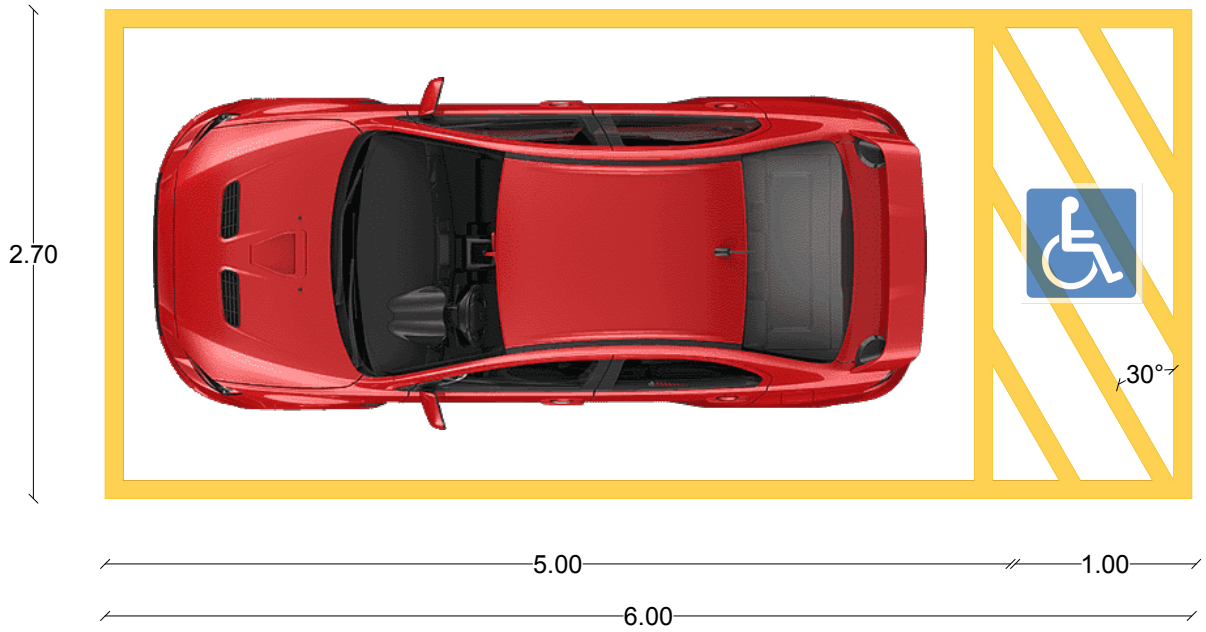

Scheda di “*meta progetto*“

Categoria	*Percorsi longitudinale e superamento dislivelli*	**Scheda**	**meta 006**
Nome	*Attraversamento pedonale*		

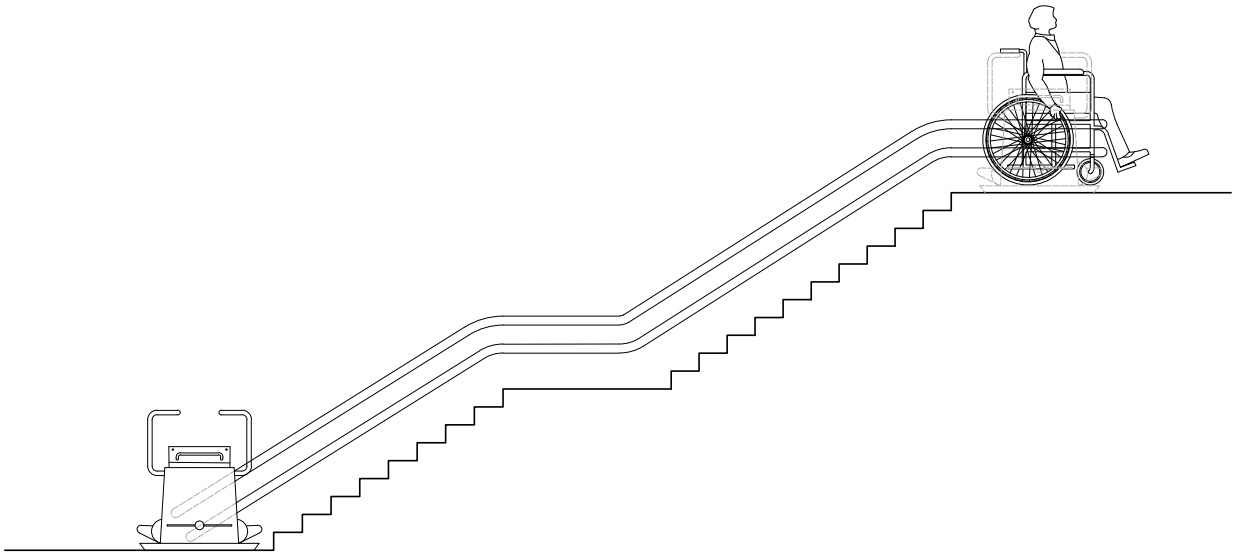

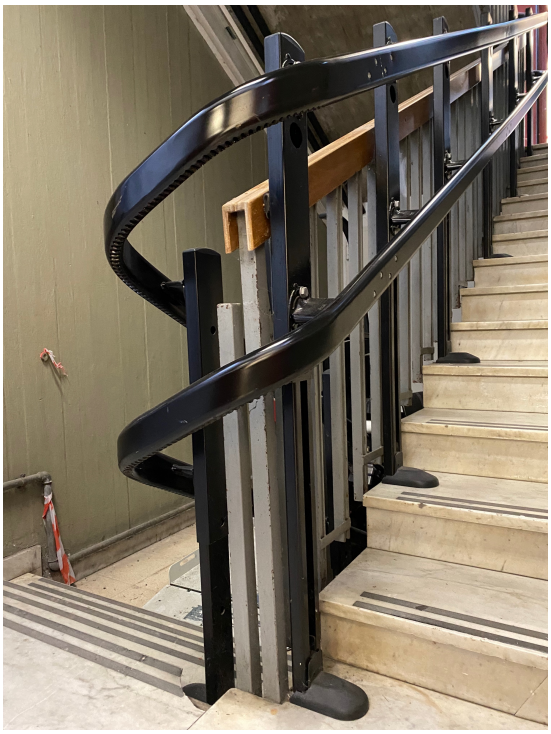

A sinistra: montascale istallato presso l’edificio 10 del Dipartimento di Ingegneria ed Architettura dell’Università di Catania. In altro montascale installato presso Villa Alagona a Canicattini Bagni (SR), (attualmente fuori uso)

Scheda di “*meta progetto*“

Categoria	*Spazi interni*	**Scheda**	**meta 007**
Nome	*Servizi igienici*		

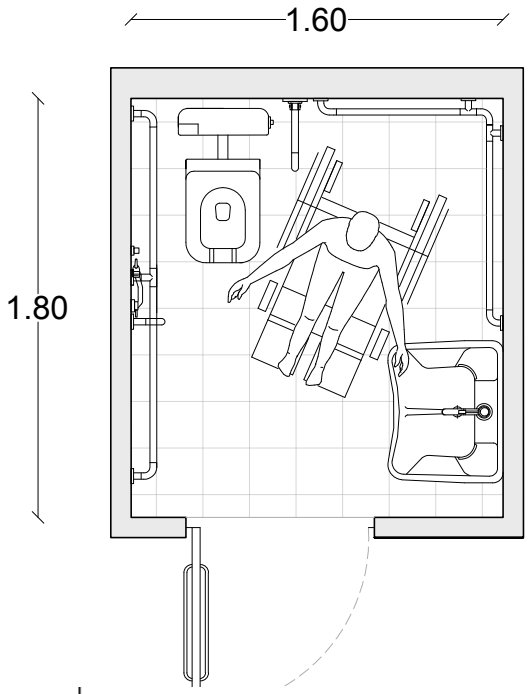

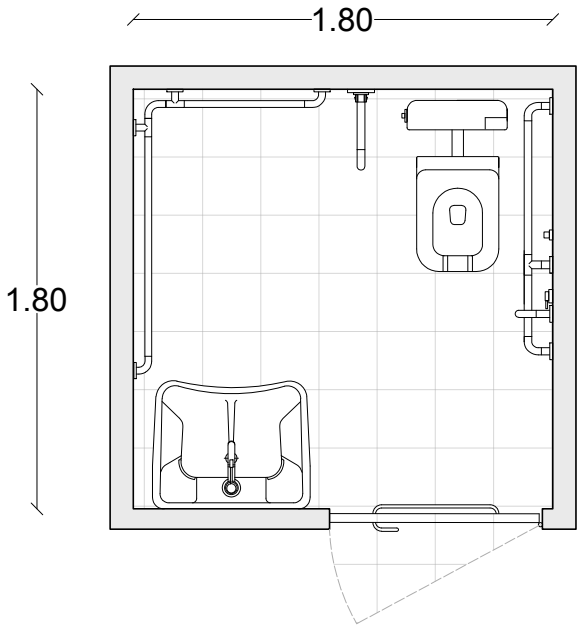

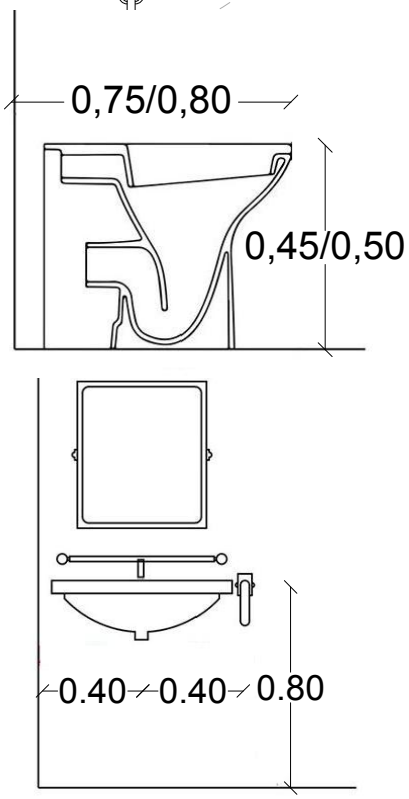

Esempio di bagno adeguato (edificio 10 Dicar)

Scheda di “*meta progetto*“

Categoria	*Superamento di dislivelli*	Scheda	meta 008_1
Nome	*ascensore*		

Dimensione cabina e piattaforma di distribuzione

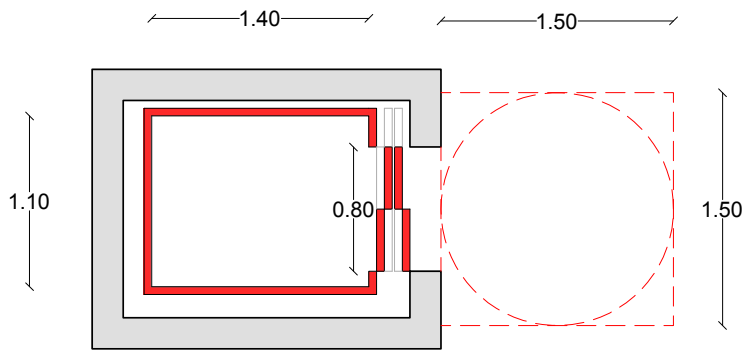

Nuova costruzione non residenziale

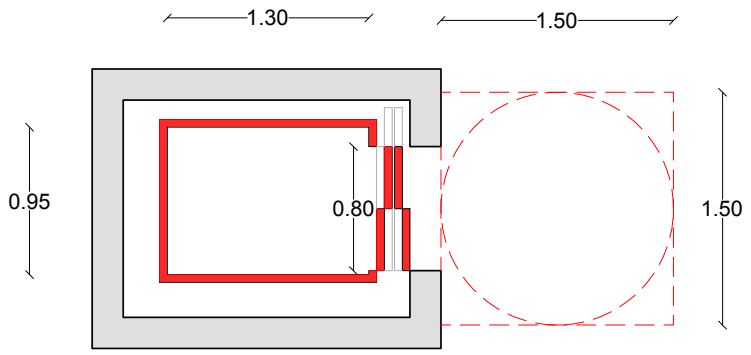

Nuova costruzione residenziale

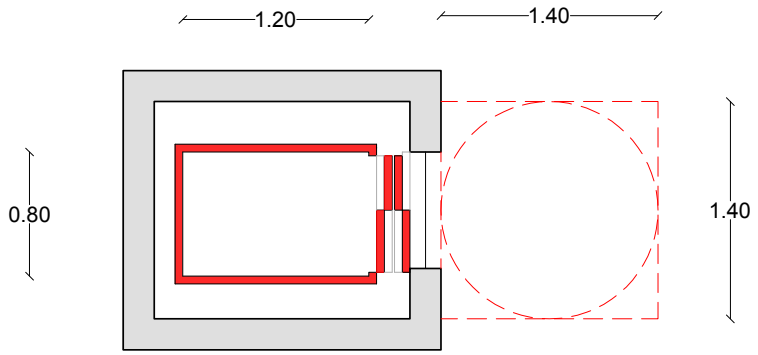

Adeguamento edificio residenziale

Scheda di “*meta progetto*“

Categoria	*Superamento di dislivelli*	**Scheda**	**meta 008_2**
Nome	*ascensore*		

luce di emergenza autonomia minimo 3 ore

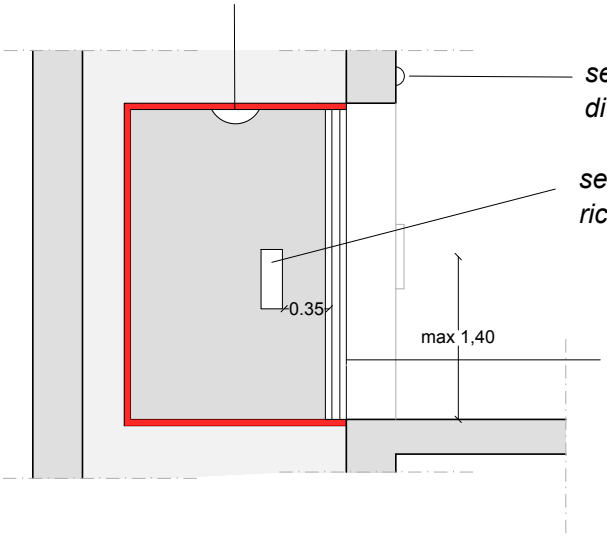

segnale sonoro di arrivo al piano e segnale luminoso di allarme

segnale luminoso di conferma dell'avvenuta ricezione dell'allarme

porte con sistema automatico di arresto e inversione della chiusura, devono rimanere aperte al piano almeno 6 secondi, con tempo di chiusura di almeno 4 secondi.

Scheda di “*meta progetto*“

Categoria	*Partizioni interne e chiusure esterne*	Scheda	meta 009
Nome	*porte*		

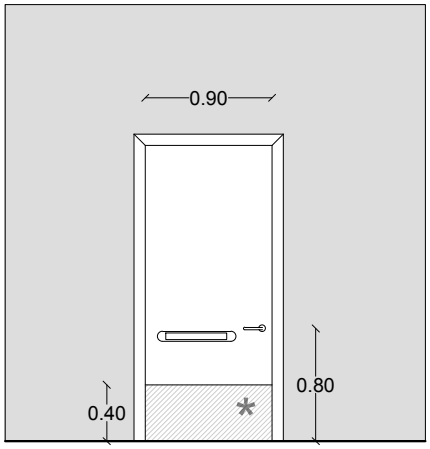

porta tipo - vista frontale

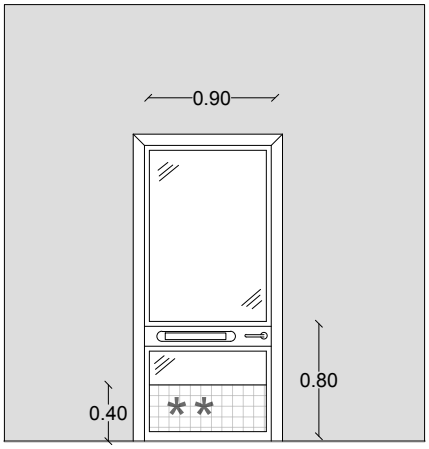

porta vetrata tipo - vista frontale

** barriera antiurto*
***griglia antiurto*

pressione apertura max 8kg

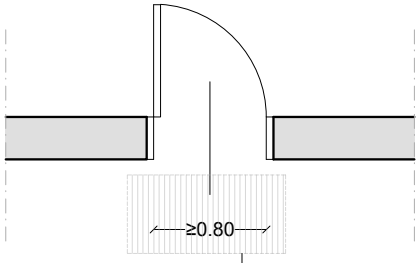

porta esterna

zerbino integrato alla pavimentazione

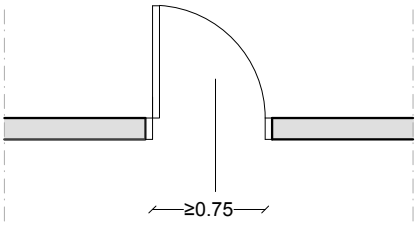

porta interna

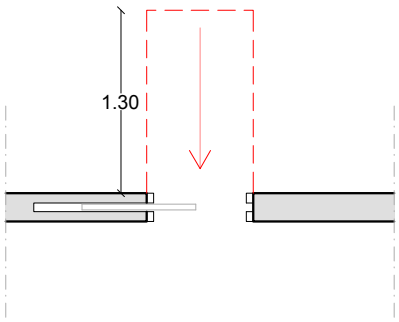

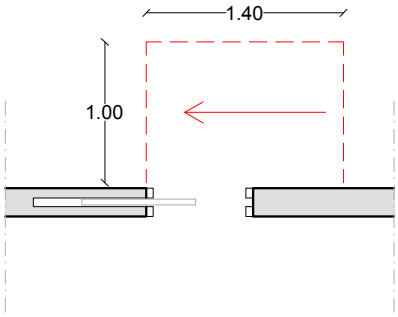

porta spazi antistanti ad una porta scorrevole